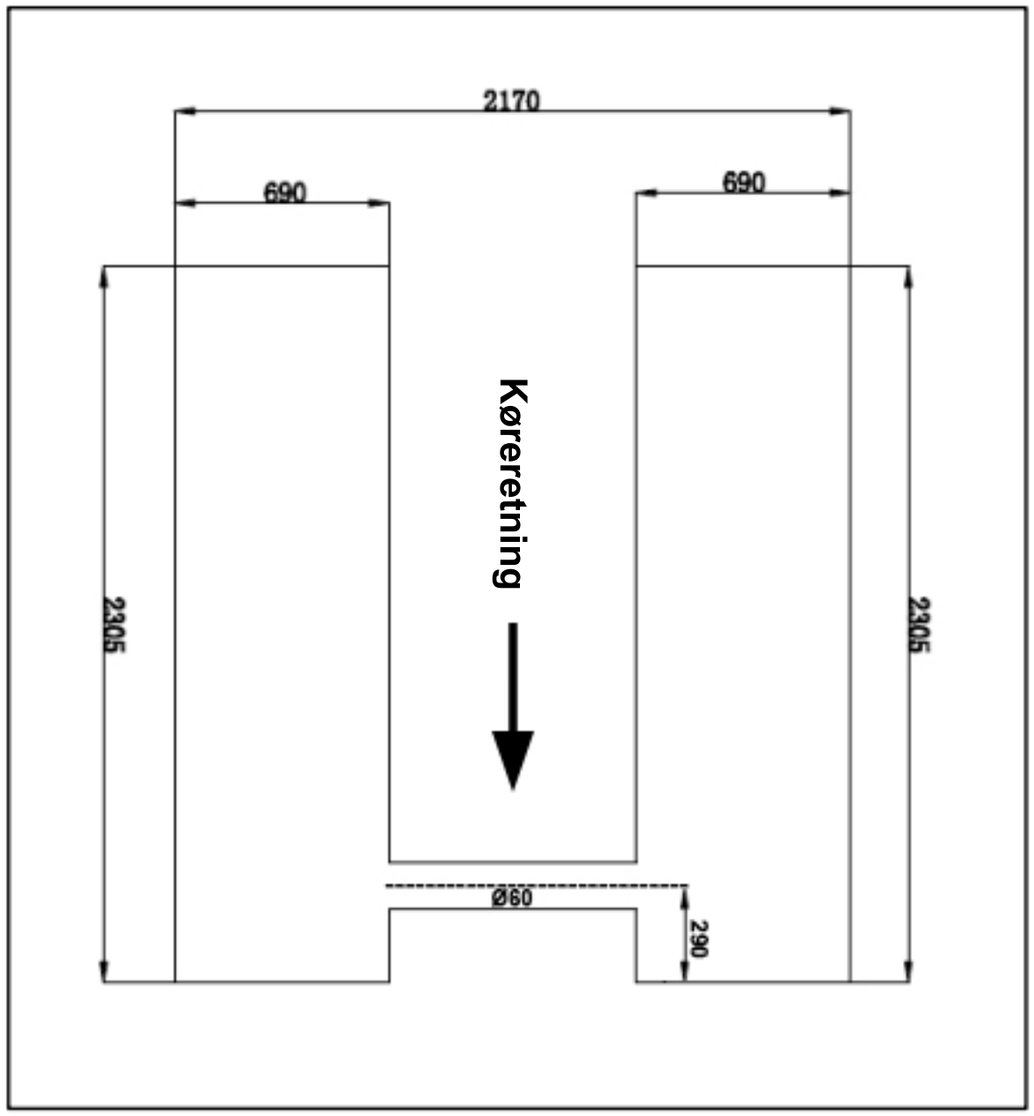

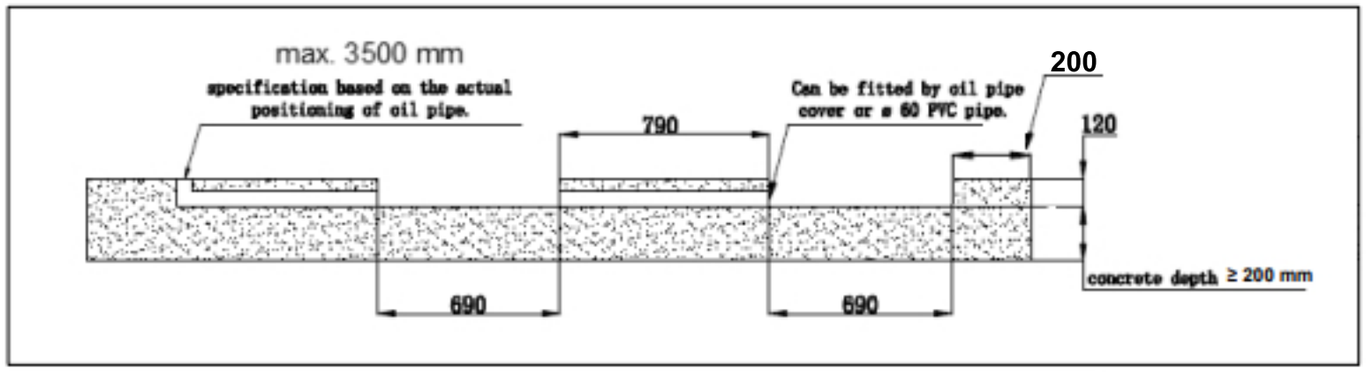

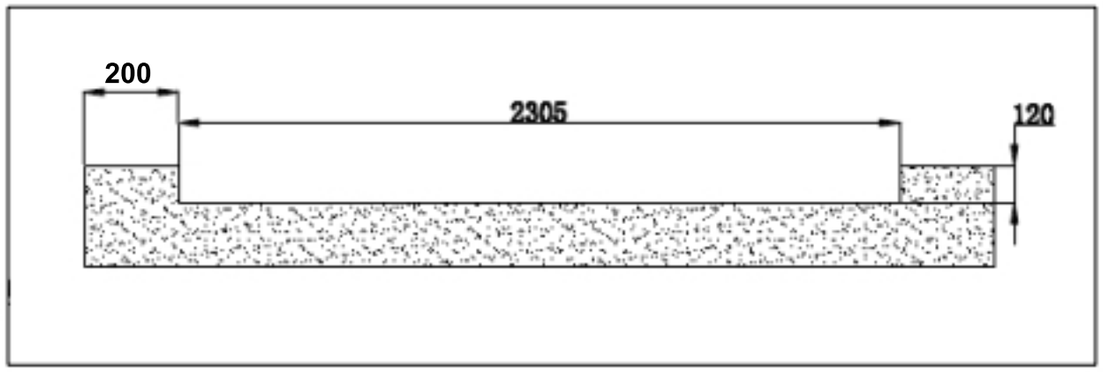

Denne tegning viser mål på hullet som liften skal nedsænkes i samt løberør til olieslanger, her skal PVC røret være Ø60

Olie slangerne måler max. 3500 mm. fra liften til pulten!

Denne tegning tager højde for udtræk gulvbokse Vare nr : NVG-9812
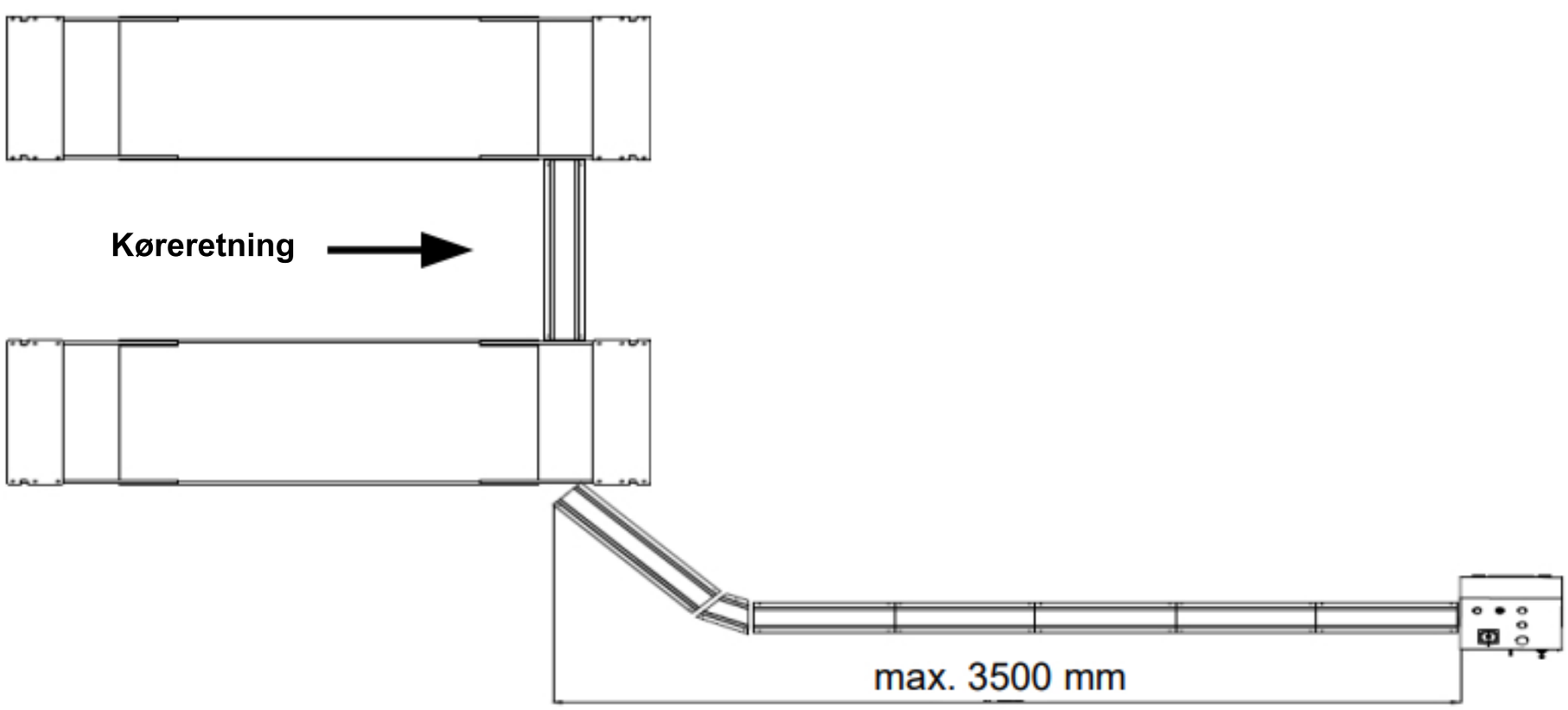
Denne tegning er et eksempel på montering overpå gulvet